FPMA-C200

NEOMOUNTS MONITOR-DECKENHALTERUNG

TECHNISCHE DATEN

ALLGEMEIN

Min. Bildschirmgröße*	10 inch
Max. Bildschirmgröße*	40 inch
Min. Gewicht	0 kg (pro Bildschirm)
Max. Gewicht	20 kg (pro Bildschirm)
Bildschirme	1
VESA-Minimum	75x75 mm
VESA-Maximum	200x200 mm

FUNKTIONALITÄT

Typ	Neigen Rotieren Schwenken Voll beweglich
Höhenverstellung	64-104 cm
Tiefeneinstellung	9 cm
Neigung (Grad)	180°
Schwenkbereich (Grad)	180°
Rotation (Grad)	360°
Anpassungstyp	Manuell

INFORMATIONEN

Farbe	Silber
Hauptmaterial	Stahl
Garantie	5 Jahre
EAN code	8717371441364

*Bitte beachten: Die angegebenen Zollgrößen sind nur ein Anhaltspunkt, kombiniert mit dem Gewicht und den VESA-Größen. Das maximale Gewicht und die VESA-Größe sind absolute Beschränkungen für die Produkte und sollten nicht überschritten werden.

Neomounts FPMA-C200 ist eine Deckenhalterung für Flachbildschirme/Fernseher bis 40" (102 cm).

Das Neomounts Modell FPMA-C200 ist eine dreh- und schwenkbare Deckenhalterung für Flachbildschirme und Flachbildfernseher bis 40" (102 cm). Diese Halterung ist eine gute Wahl für eine platzsparende Aufhängung, oder wenn Wandmontage oder Boden Platzierung keine Option ist. Neomounts neig- (180°), dreh- (360°) und schwenkbare (180°) Technologie ermöglicht es, die Halterung auf jeden Betrachtungswinkel zu ändern, um vollumfänglich von den Möglichkeiten des Monitors zu profitieren. Die Halterung ist einfach höhenverstellbar von 64 bis 105 Zentimetern. Eine einzigartige Kabeführung verdeckt und führt Kabel von der Decke bis zum TV. Verstecken Sie Ihre Kabel in der Kabeführung, damit es schön und ordentlich ist. Neomounts FPMA-C200 verfügt über zwei Drehpunkte und eignet sich für Bildschirme bis 40" (102 cm). Die Tragfähigkeit dieses Produktes beträgt 20 kg. Die Deckenhalterung ist geeignet für Bildschirme mit VESA Lochmuster 75x75 bis 200x200mm. Verschiedene andere Lochmuster können, unter Verwendung von Neomounts VESA Adapterplatten, abgedeckt werden. Erstellen Sie ein sauberes Ambiente für Ihren Flachbildfernseher im Wohnzimmer, Schlafzimmer oder Heimkino. Das benötigte Befestigungsmaterial ist im Lieferumfang enthalten

FPMA-C200 NEOMOUNTS MONITOR-DECKENHALTERUNG

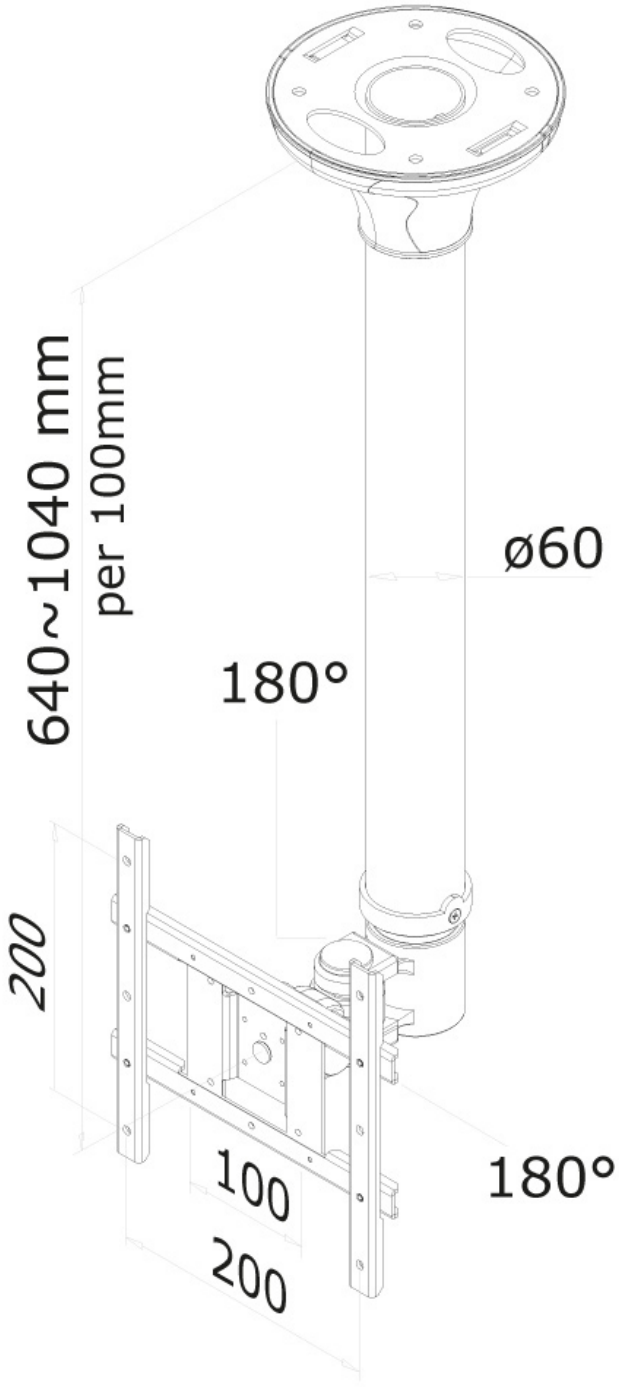

Neomounts

Measuring unit: mm